SNEDE AA

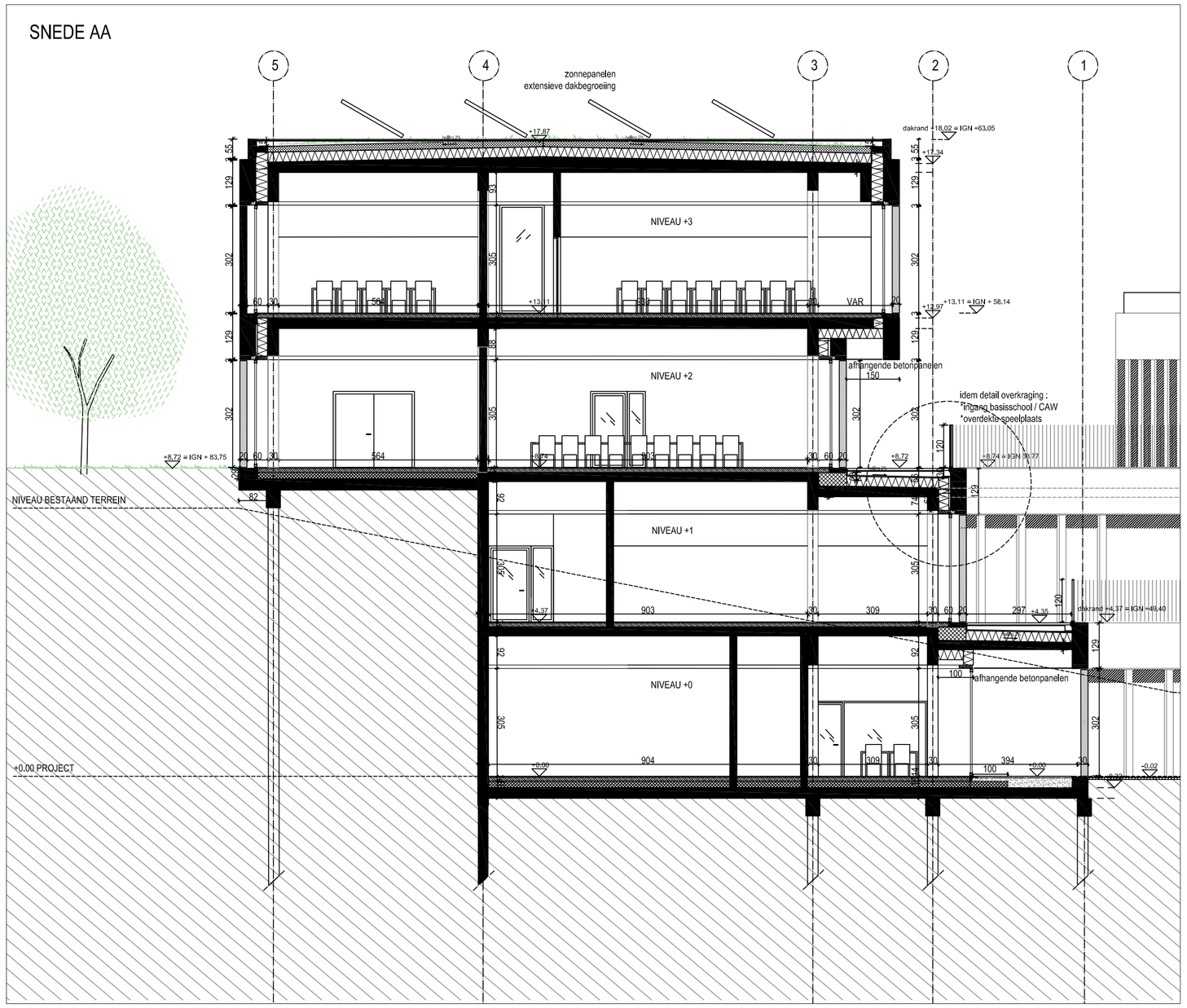

blok A

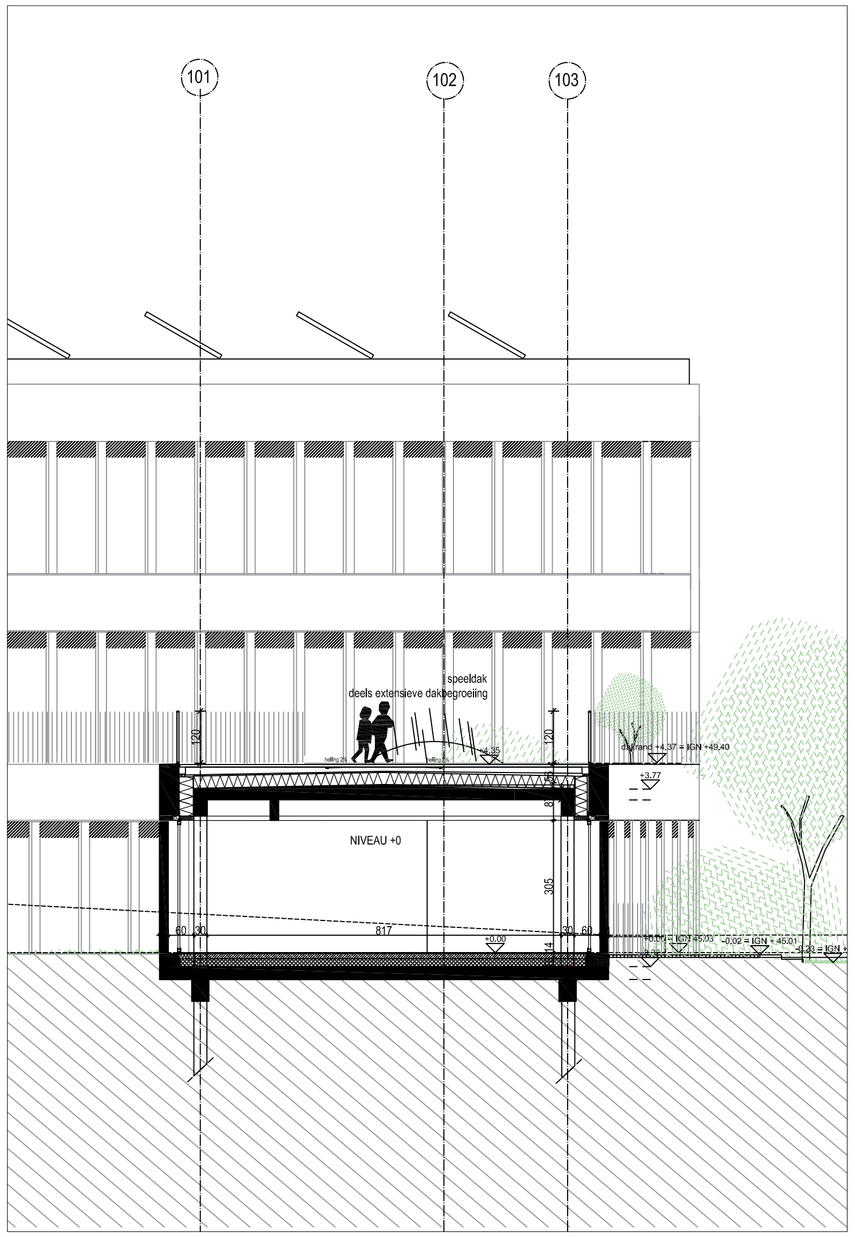

blok C

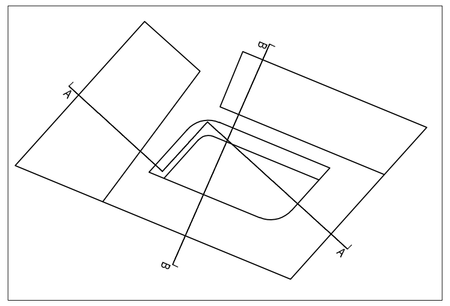

SNEDE BB

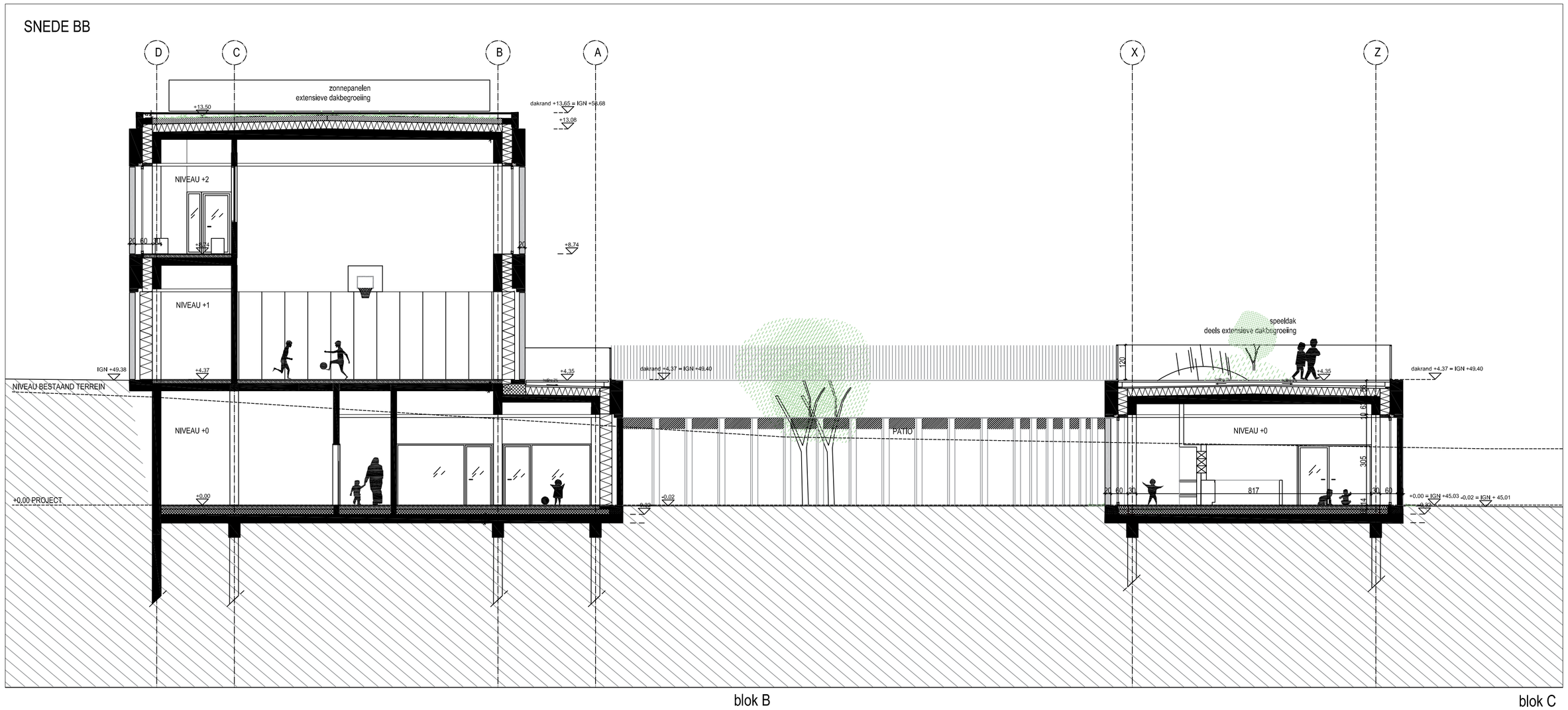

blok B

blok C

cuypers & Q architecten

bogaardestraat 10 I 2000 antwerpen I T + 32 32 32 48 49 I info @ cuypers-Q.be I www.cuypers-Q.be

PROVINCIE	BRUSSEL
GEMEENTE	1090 JETTE
LIGGING	LAARBEEKLAAN 109
KAD. SECTIE	perceel 1e afdeling sectie A nr. 23H, 23K (deel), 23L (deel), 12R2 (deel), 12P2 (deel)

Sloop huidige kinderdagverblijf, nieuwbouw kindercampus Theodoortje en afbraak containerklassen na ingebruikname kindercampus

OPDRACHTGEVER	VUB Pleinlaan 2 1050 Brussel	Nic Van Craen 02 629 30 18
ARCHITECT PROJECTLEIDER	cuypers & Q architecten bvba Bogaardestraat 10 . 12 2000 Antwerpen	Gert Cuypers 03 232 48 49
VEILIGHEIDSCOÖRDINATOR		
INGENIEUR STABILITEIT	UTIL Thiefrystraat 36 1030 Brussel	Rolf Vansteenwegen 02 241 35 60
INGENIEUR TECHNIEKEN	CENERGIE Gitschotellei 138 2600 Berchem	Toon Possemiers 03 271 19 39
EPB ADVISEUR	CENERGIE Avenue Urbain Britsiers 5 1030 Brussel	Toon Possemiers 03 271 19 39

datum	wijziging

BOUWAANVRAAG	datum	19 09 2017
AA & BB	schaal	1 : 100 (A0)
west, zuid, oost, noord	dossier	1607THEO
	tekening	JDW
		BA

alle maten dienen ter plaatse gecontroleerd te worden . bij tegenspraak wordt de architect geraadpleegd.